EP EQUIPMENT

Totaallift

Elektrische stapelaar

WSA-serie



- ✓ Robuuste stapelaars
- ✓ Snelle en efficiënte hefprestaties
- ✓ Compact en wendbaar voor krappe ruimtes
- ✓ Snel oplaadbare Li-Ion batterij

SAMENWERKEN OP HOOG NIVEAU

Waarom kiezen voor de WSA's?

De WSA-serie biedt snelle stapelprestaties en precisie. Met een hefhoogte tot 4,5 meter en een proportioneel hefsysteem, stapel je pallets moeiteloos. Dit compacte ontwerp is voorzien van moderne functies en lithiumtechnologie voor flexibel en snel opladen zonder onderhoud. Perfect voor magazijnen met krappe ruimtes.

Snelle en nauwkeurige prestaties

Met de WSA-serie stapel je sneller en efficiënter dan ooit. Deze stapelaars tillen je lading tot 4,5 meter hoog in slechts 15 seconden. Dankzij het proportionele hefsysteem kun je pallets met precisie en zorgvuldigheid stapelen en ophalen, zelfs in meerlaagse stellages.

Stabiel en duurzaam ontwerp

Het moderne en robuuste ontwerp van de WSA-serie zet de nieuwe standaard voor EP Equipment. Met praktische functies zoals een stevige afdekking met opbergruimte en een USB-uitgang, heb je alles binnen handbereik. Laad je elektronische apparaten onderweg op en houd belangrijke documenten veilig opgeborgen.

80V Li-Ion batterijtechnologie

Deze moderne batterij biedt niet alleen efficiëntie en lange gebruiksduur, maar kan ook tussentijds worden opgeladen. Ideaal voor een flexibele werkdag zonder onderbrekingen.



Innovatieve kenmerken

Onderhoudsvrije batterij

Geen gedoe meer met luchtfilters, oliefilters of startaccu's. Laad eenvoudig op wanneer het jou uitkomt en houd je werkplanning intact.

Slimme Veiligheidsstrategieën

Dankzij het Battery Management System (BMS) blijf je altijd operationeel, zelfs bij onverwachte batterijproblemen. Met de WSA121/161 rijd je altijd veilig terug naar de werkplaats.

Multifunctionele laadopties

De WSA-serie is volledig geoptimaliseerd voor de voordelen van lithiumtechnologie. Uitgerust met een 24V/100Ah Li-Ion batterij en een 24V/30A geïntegreerde oplader, geniet je van flexibel en snel opladen zonder onderhoud. Voor nog langere werktijden zijn er ook grotere Li-Ion en loodzuuraccu-opties beschikbaar.

Wendbaarheid en optimaal zicht

De WSA-serie blinkt uit in krappe ruimtes dankzij het compacte ontwerp en de korte l2-afmeting. Hierdoor is manoeuvreren in kleine gangen geen enkel probleem. De WSA161 biedt daarnaast verbeterd zicht met zijn standaard dubbele zijcilinders, zodat je altijd een duidelijk overzicht hebt tijdens het werken.

Bewezen kwaliteit

De WSA serie is gebouwd met kwalitatieve onderdelen en de robuuste constructie garanderen een lange levensduur. Investeer in een stapelaar die altijd voor je klaarstaat!

Elektrische stapelaar

Specificaties WSA-serie

	Nr.	Onderdeel	Plek	Eenheid	Aantal/ omschrijving	Aantal/ omschrijving
Onderscheidende markering	1.1	Model			WSA121	WSA161
	1.2	Aandrijving			Elektrisch	Elektrisch
	1.3	Type besturing			Staand	Staand
	1.4	Hefvermogen	Q	kg	1.200	1.600
	1.5	Zwaartepunt afstand	C	mm	600	600
	1.7	Zwaartepunt, midden aandrijfas tot vork	X	mm	690	690
	1.8	Wielbasis	Y	mm	1.196	1.261
Service gewicht	2.1	Gewicht		kg	955	1.070
	2.2	Asbelasting, belast voor/achter		kg	715/1.440	780/1.890
	2.3	Asbelasting, onbelast voor/achter		kg	645/310	730/340
Banden / onderstel	3.1	Type wiel			Polyurethaan	Polyurethaan
	3.2.1	Bandenmaat, voor		mm	Ø230x75	Ø230x75
	3.3.1	Bandenmaat, achter		mm	Ø85x70	Ø85x70
	3.4	Bandenmaat, zwenkwielen		mm	Ø130x55	Ø130x55
	3.5	Wielen, aantal voor/achter (x=aandrijfwielen)		mm	1x + 1/4	1x + 1/4
	3.6.1	Spoorbreedte, voor	b10	mm	538	538
	3.7.1	Spoorbreedte, achter	b11	mm	406	406
Afmetingen	4.0	Maximale hefhoogte	H	mm	3.000	3.000
	4.2	Doorrijhoogte	H1	mm	1.970	2.015
	4.3	Vrije heffing	H2	mm	/	/
	4.4	Hefhoogte	H3	mm	2.915	2.915
	4.5	Hoogte, mast uitgeschoven	H4	mm	3.425	3.495
	4.6	Initiele lift	H5	mm	/	/
	4.9	Hoogte van disselhendel in rijpositie min./max.	H14	mm	715/1.200	715/1.200
	4.15	Verlaagde hoogte	H13	mm	90	90
	4.19	Totale lengte	l1	mm	1.864	1.924
	4.20	Lengte tot voorkant vorkenbord	l2	mm	714	774
	4.21	Totale breedte	b1/b2	mm	810	810
	4.22	Afmetingen vorken	s/e/l	mm	65x170x1.150	65x170x1.150
	4.24	Breedte vorkenbord	b3	mm	750	750
	4.25	Afstand tussen vorkarmen	b5	mm	570	570
	4.26	Afstand tussen wielarmen/laadvlakken	b4	mm	/	/
	4.31	Bodemvrijheid, belast, onder mast	m1	mm	25	25
	4.32	Bodemvrijheid, midden van de wielbasis	m2	mm	25	25
	4.34.1	Gangpadbreedte voor pallets 1000x1200 overdwars	Ast	mm	2.323	2.383
	4.34.2	Gangpadbreedte voor pallets 800x1.200 in de lengte	Ast	mm	2.296	2.356
	4.35	Draaicirkel	Wa	mm	1.446	1.506

Totaallift.nl | Bentelosestraat 58 B, 7497 MR Bentelo | info@totaallift.nl | 085 - 006 04 54

	Nr.	Onderdeel	Plek	Eenheid	Aantal/ omschrijving	Aantal/ omschrijving
Prestatie gegevens	5.1	Rijsnelheid, belast/onbelast		km/h	5/5.5	5/5.5
	5.2	Rijsnelheid, belast/onbelast		m/s	0.23/0.3	0.23/0.3
	5.3	Zaksnelheid, belast/onbelast		m/s	0.4/0.36	0.4/0.36
	5.8	Max. hellingsvermogen, belast/onbelast		%	8/16	8/16
	5.10	Rem			Elektromagne-tisch	Elektromagne-tisch
Elektrische motor	6.1	Vermogen aandrijfmotor S2 60 min		kW	1.6	1.6
	6.2	Vermogen heffingsmotor S3 15%		kW	4.5	4.5
	6.4	Batterijvoltage/nominale capaciteit		V/Ah	24V/100AH	24V/100AH
	6.5	Gewicht batterij		kg	40	40
Extra data	8.1	Type aandrijvingsbesturing			AC	AC
	10.5	Stuurontwerp			Mechanisch	Mechanisch
	10.7	Geluidsniveau bij het oor van de bestuurder		dB(A)	74	74

Totaallift.nl | Bentelosestraat 58 B, 7497 MR Bentelo | info@totaallift.nl | 085 - 006 04 54

Mast opties

WSA121

Mast types	Lift hoogte h3+h13	Verlaagde mast hoogte (h1)	Gratis Lift (h2)	Verlengde mast hoogte (h4)
	mm	mm	mm	mm
2-Stage Single Cylinder mast	2.500	1.720	/	2.935
	2.700	1.820	/	3.135
	3.000	1.970	/	3.435
	3.300	2.120	/	3.735
	3.600	2.270	/	4.035
	3.900	2.420	/	4.335
2-vrije mast	2.650	1.815	1.320	3.118
	2.950	1.962	1.470	3.412
	3.250	2.115	1.620	3.718
3-vrije mast	4.000	1.820	1.345	4.445
	4.500	2.020	1.545	4.945
	4.800	2.115	1.645	5.245

WSA161

Mast types	Lift hoogte h3+h13	Verlaagde mast hoogte (h1)	Gratis Lift (h2)	Verlengde mast hoogte (h4)
	mm	mm	mm	mm
2-Wide mast	2.600	1.815	/	3.095
	3.000	2.015	/	3.495
	3.300	2.185	/	3.835
	3.600	2.312	/	4.089
	3.900	2.462	/	4.389
	4.150	2.592	/	4.649
2-vrije mast	2.650	1.815	1.320	3.118
	2.950	1.962	1.470	3.412
	3.250	2.115	1.620	3.718
3-vrije mast	4.000	1.820	1.345	4.445
	4.500	2.020	1.545	4.945
	4.800	2.115	1.645	5.245
	5.000	2.185	1.715	5.445
	5.500	2.385	1.915	5.945

Technische tekening

Zijaanzicht

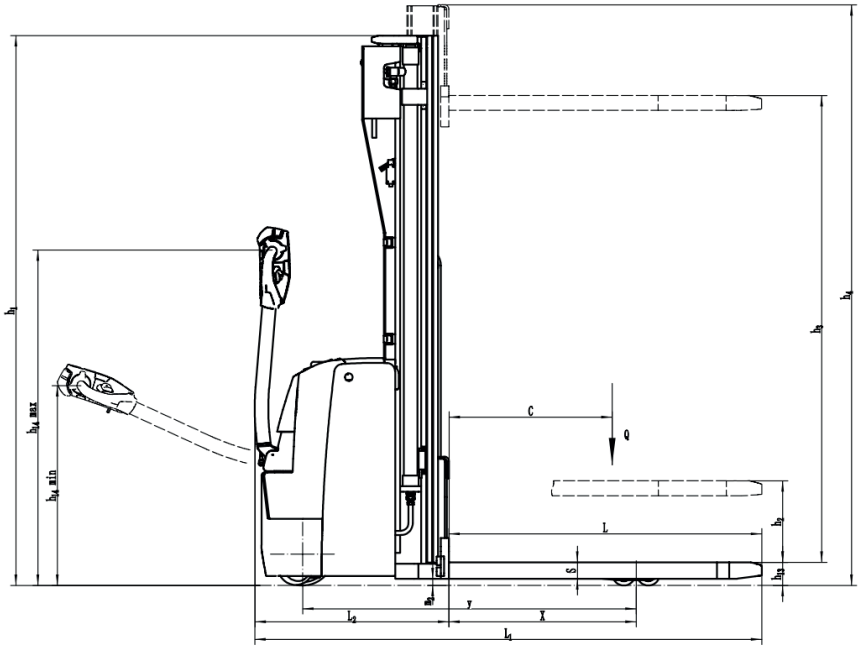

Bovenaanzicht

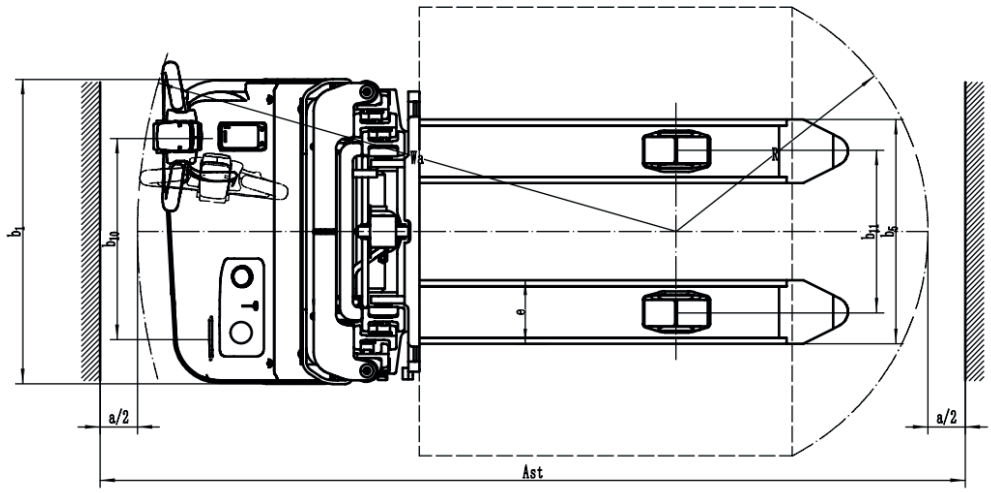

Totaallift.nl | Bentelosestraat 58 B, 7497 MR Bentelo | info@totaallift.nl | 085 - 006 04 54

Technische grafiek

WSA121 Genomineerde capaciteiten grafiek

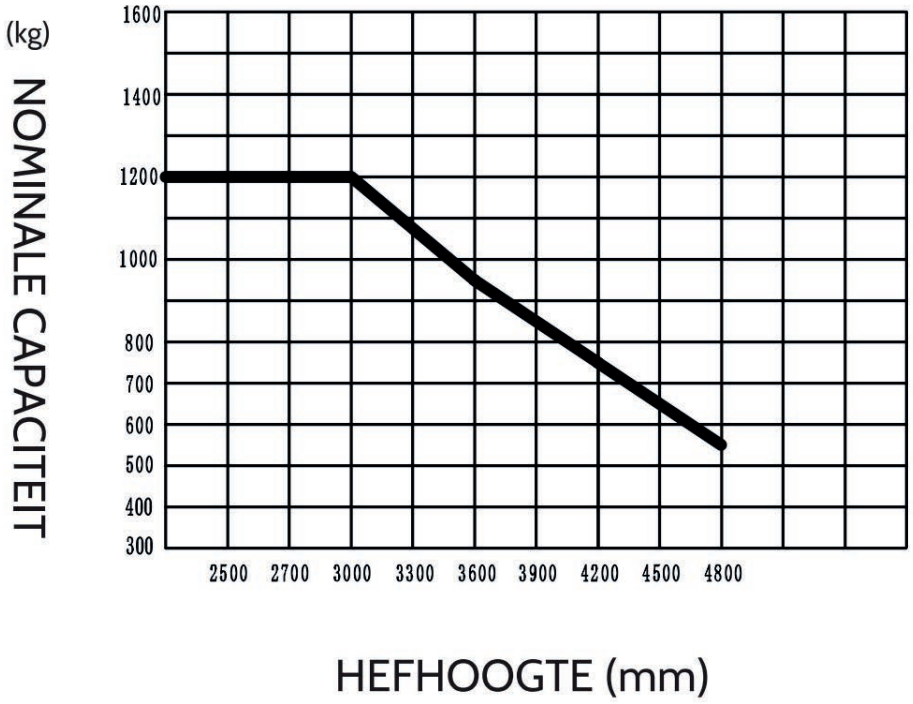

WSA161 Genomineerde capaciteiten grafiek

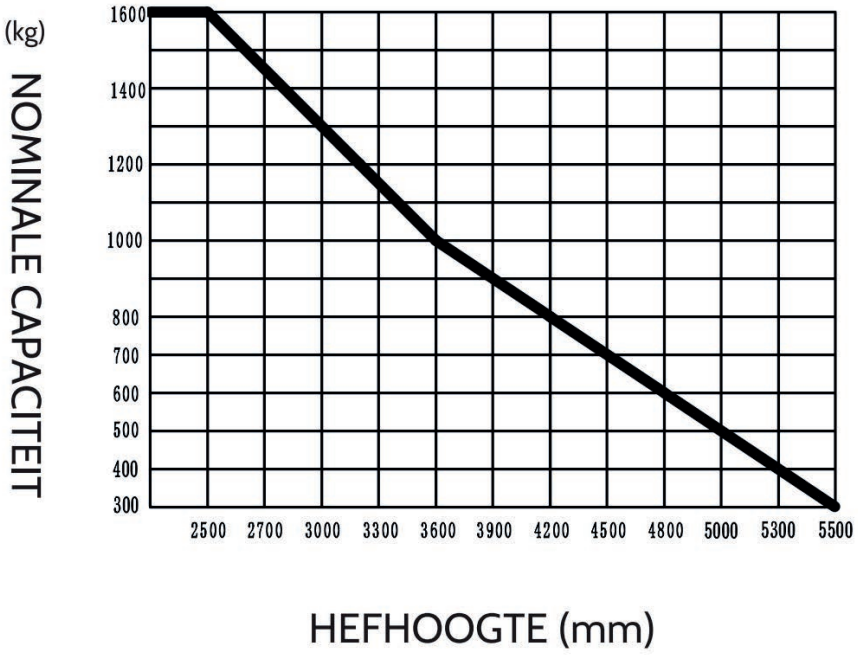













Totaallift.nl | Bentelosestraat 58 B, 7497 MR Bentelo | info@totaallift.nl | 085 - 006 04 54