EP EQUIPMENT

Totaallift

Elektrische stapelaar

ES12-12MMI



- ✓ Loopstapelaar met minimale werkruimte
- ✓ In twee hefhoogtes (1.605 & 1.955 mm)
- ✓ Optimaal zicht door slank mastprofiel
- ✓ Onderhoudsvrije AGM-accu

SAMENWERKEN OP HOOG NIVEAU

Waarom kiezen voor de ES12-12MMI?

De EP ES 12-12 MM is een compacte elektrische stapelaar met een monomast, ideaal voor gebruik in kleine magazijnen of ruimtes met lage plafonds. Met een hefvermogen van 1.200 kg en heffende steunpoten rijdt hij gemakkelijk op oneffen terrein. Bij kleine magazijnen kan de palletstapelaar ook helpen de pallet op de ideale werkhoogte voor de werknemers te plaatsen. Dit voorkomt rugpijn, één van de meest voorkomende verzuimredenen voor werknemers in de logistieke sector.

De beste prestaties

Het gespecialiseerde aandrijf- en hydraulische systeem is stil en sterk, zelfs bij zware werkzaamheden. Met AMPconnectoren en stevige elektrische bedrading worden technische storingen geminimaliseerd. Heb je extra stabiliteit nodig bij hoge stapelklussen, dan gaat dat goed door het straddle chassis.

Onderhoudsvrije AGM-accu

De onderhoudsvrije AGM-batterij garandeert moeiteloos gebruik en betrouwbare prestaties, dag in dag uit.



Innovatieve kenmerken

Eenvoudige bediening

De EP stapelaar heeft een ergonomische disselkop voor soepel en moeiteloos werken. De lange dissel zorgt voor eenvoudig sturen, zelfs in krappe ruimtes. Door het compacte chassis heb je een kleine draaicirkel nodig, ideaal voor kleine ruimtes. De zijbediening geeft je uitstekend zicht tijdens het werk.

Multifunctionele laadopties

De ingebouwde lader met plug-in batterij is perfect voor verschillende werkomstandigheden. Je kunt gemakkelijk snel bijladen en weer door aan het werk.

Onderhoudsvrije batterij

Geen gedoe meer met luchtfilters, oliefilters of startaccu's. Laad eenvoudig op wanneer het jou uitkomt en houd je werkplanning intact.

Veiligheid voorop

De EP stapelaar is uitgerust met slimme veiligheidsfuncties. Dankzij het hydraulisch veiligheidssysteem kan de mast niet abrupt naar beneden vallen als de olieleidingen beschadigd raken. De stapelaar is voorzien van een 'buikknop', die voorkomt dat de truck de bestuurder raakt in geval van nood. Dat kan door simpelweg de noodstop in te drukken waardoor de stapelaar direct stopt.

De multi-lift begrenzer zorgt ervoor dat de stapelaar automatisch overschakelt naar een lage snelheid wanneer de hefhoogte een bepaalde grens bereikt. Daarnaast voorkomt het anti-terugrolsysteem dat de truck achteruit rolt op hellingen, zodat je altijd veilig kunt werken, zelfs op hellend terrein

1.200 kg elektrische stapelaar

ES12-12MMI

	Nr.	Onderdeel	Plek	Eenheid	Aantal / omschrijving
Onderscheidende markering	1.1	Model			ES12-12MM
	1.2	Aandrijving			Elektrisch
	1.3	Type besturing			Lopend
	1.4	Hefvermogen	Q	kg	1.200
	1.5	Zwaartepunt afstand	C	mm	600
	1.7	Zwaartepunt, midden aandrijfas tot vork	X	mm	805
	1.8	Wielbasis	Y	mm	1.126
Service gewicht	2.1	Gewicht		kg	462
	2.2	Asbelasting, belast voor/achter		kg	741/921
	2.3	Asbelasting, onbelast voor/achter		kg	343/119
Banden / onderstel	3.1	Type wiel			Polyurethaan
	3.2.1	Bandenmaat, voor		mm	210x70
	3.3.1	Bandenmaat, achter		mm	80x60
	3.4	Bandenmaat, zwenkwielen		mm	130x55
	3.5	Wielen, aantal voor/achter (x=aandrijfwielen)		mm	1x + 1/4
	3.6.1	Spoorbreedte, voor	b10	mm	533
	3.7.1	Spoorbreedte, achter	b11	mm	380
Afmetingen	4.0	Maximale hefhoogte	H	mm	1.605
	4.2	Doorrijhoogte	H1	mm	1.940
	4.3	Vrije heffing	H2	mm	1.505
	4.4	Hefhoogte	H3	mm	1.517
	4.5	Hoogte, mast uitgeschoven	H4	mm	1.971
	4.6	Initiele lift	H5	mm	-
	4.9	Hoogte van disselhendel in rijpositie min./max.	H14	mm	860/1.200
	4.10	Hoogte van de wielarmen	H8	mm	-
	4.15	Verlaagde hoogte	H13	mm	88
	4.19	Totale lengte	l1	mm	1.615
	4.20	Lengte tot voorkant vorkenbord	l2	mm	465
	4.21	Totale breedte	b1/b2	mm	800
	4.22	Afmetingen vorken	s/e/l	mm	60 / 170 / 1.150
	4.24	Breedte vorkenbord	b3	mm	680
	4.25	Afstand tussen vorkarmen	b5	mm	550
	4.26	Afstand tussen wielarmen/laadvlakken	b4	mm	-
	4.31	Bodemvrijheid, belast, onder mast	m1	mm	-
	4.32	Bodemvrijheid, midden van de wielbasis	m2	mm	30
	4.34.1	Gangpadbreedte voor pallets 1000x1200 overdwars	Ast	mm	2.137
	4.34.2	Gangpadbreedte voor pallets 800x1.200 in de lengte	Wa	mm	2.062
	4.35	Draaicirkel	Wa	mm	1.295

Totaallift.nl | Bentelosestraat 58 B, 7497 MR Bentelo | info@totaallift.nl | 085 - 006 04 54

	Nr.	Onderdeel	Plek	Eenheid	Aantal / omschrij-ving
Prestatie gegevens	5.1	Rijsnelheid, belast/onbelast		km/h	4/4.5
	5.2	Rijsnelheid, belast/onbelast		m/s	0.12/0.22
	5.3	Zaksnelheid, belast/onbelast		m/s	0.12/0.11
	5.8	Max. hellingsvermogen, belast/onbelast		%	3/10
	5.10	Rem			Elektromagnetisch
Elektrische motor	6.1	Vermogen aandrijfmotor S2 60 min		kW	0.65
	6.2	Vermogen heffingsmotor S3 15%		kW	2.2
	6.4	Batterijvoltage/nominale capaciteit		V/Ah	2x12/85
	6.5	Gewicht batterij		kg	2x25
Extra data	8.1	Type aandrijvingsbesturing			DC
	10.5	Stuurontwerp			Mechanisch
	10.7	Geluidsniveau bij het oor van de bestuurder		dB(A)	74

Mast opties

ES12-12MMI

Mast types	Lift hoogte h3+h13	Verlaagde mast hoogte (h1)	Vrije lift (h2)	Verlengde mast hoogte (h4)
	mm	mm	mm	mm
2-Standard mast	1.605	1.940	1.387	2.053
	1.955	2.290	1.737	2.403

Totaallift.nl | Bentelosestraat 58 B, 7497 MR Bentelo | info@totaallift.nl | 085 - 006 04 54

Technische tekening

Zijaanzicht

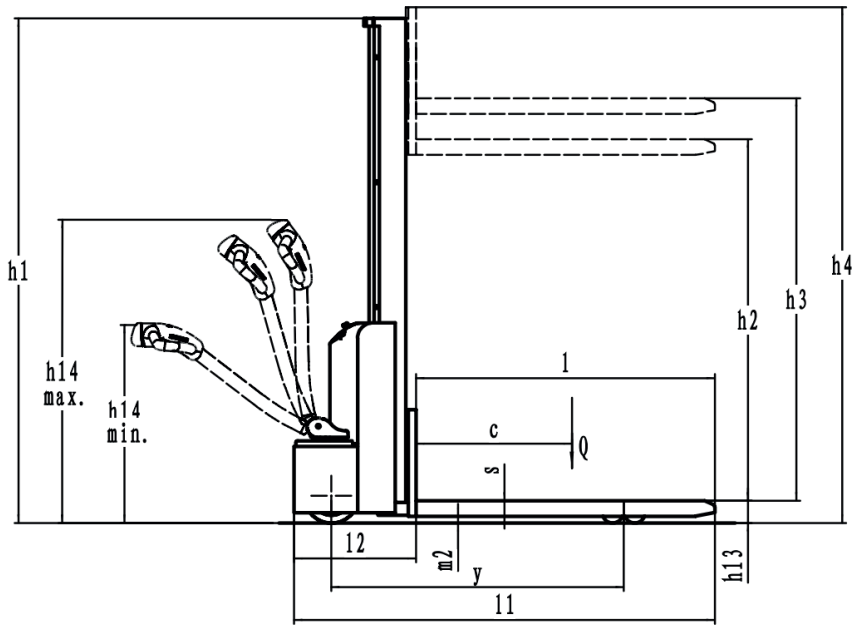

Bovenaanzicht

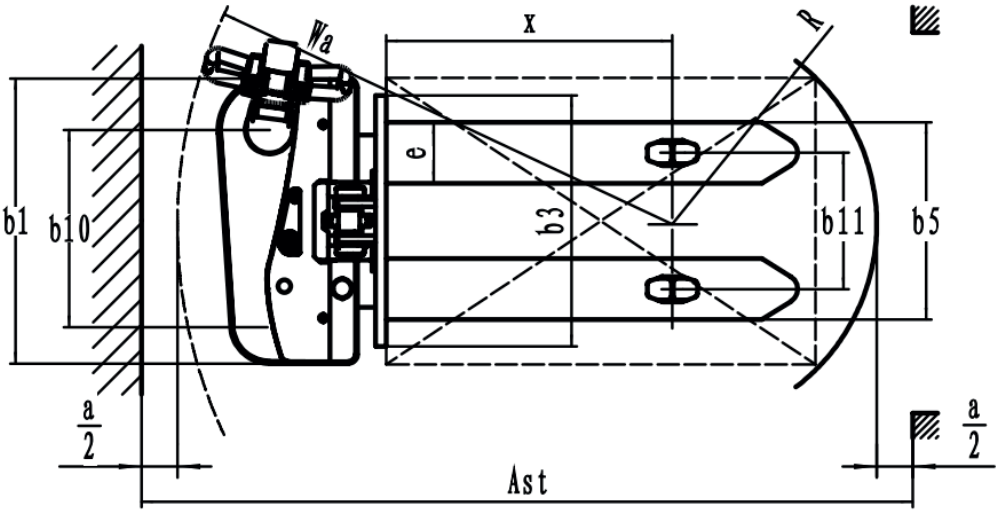

Totaallift.nl | Bentelosestraat 58 B, 7497 MR Bentelo | info@totaallift.nl | 085 - 006 04 54

Technische grafiek

GELABELDE CAPACITEITEN EN LASTCENTRUM POSITIE

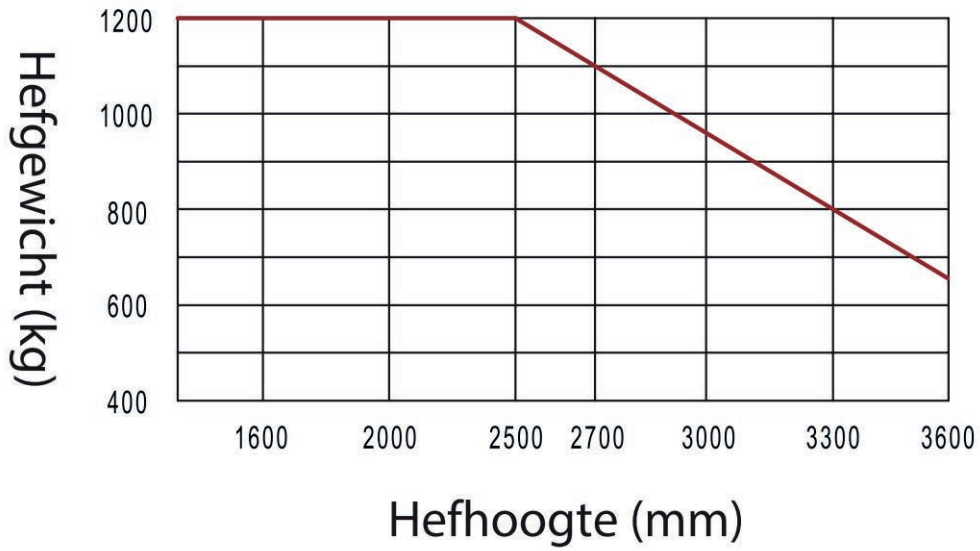








Totaallift.nl | Bentelosestraat 58 B, 7497 MR Bentelo | info@totaallift.nl | 085 - 006 04 54