EP EQUIPMENT

Totaallift

Elektrische Heftruck

EFL253/303/353



- ✓ Krachtige heftrucks
- ✓ Rijsnelheid 17 km/uur
- ✓ Grotere batterijcapaciteit
- ✓ Snel oplaadbare Li-Ion batterij

SAMENWERKEN OP HOOG NIVEAU

Waarom kiezen voor de EFLSERIE?

Ervaar de veelzijdigheid van de EFL-serie. Deze krachtige heftrucks, met capaciteiten tot 3,5 ton en geavanceerde veiligheidsfuncties, zijn ontworpen voor efficiënte prestaties in elke omgeving. Perfect voor zowel binnen- als buitengebruik bieden ze de beste oplossing voor al jouw hefwerkzaamheden.

Boost je productiviteit

De EFL-serie biedt de perfecte combinatie van stijl en functionaliteit. Met een topsnelheid van 16/17 km/u en een batterijcapaciteit van 80V/460Ah, is deze truck ideaal voor vele intralogistieke werkzaamheden. Het maximale klimvermogen van 20/25% en een hefsnelheid van 0,4/0,5 m/s zorgen voor stabiliteit op hellingen.

Aanpasbare cabine voor weertypes

De nieuwe veiligheidskooi is met bouten in plaats van gelast, waardoor hij gemakkelijk te demonteren is zodat hij geschikt is voor alle weersomstandigheden. Ook is de cabine eenvoudig te monteren of te verwijderen op verschillende trucks.

80V Li-Ion batterijtechnologie

Deze moderne batterij biedt niet alleen efficiëntie en lange gebruiksduur, maar kan ook tussentijds worden opgeladen. Ideaal voor een flexibele werkdag zonder onderbrekingen.



Innovatieve kenmerken

Onderhoudsvrije batterij

Geen gedoe meer met luchtfilters, oliefilters of startaccu's. Laad eenvoudig op wanneer het jou uitkomt en houd je werkplanning intact.

Multifunctionele laadopties

De ingebouwde lader met plug-in batterij voldoet aan diverse werkomstandigheden. Optioneel is er een snellaadfunctie beschikbaar. De door EP ontwikkelde Li-Ion batterij, uitgerust met CAN en BMS, zorgt voor optimaal gebruiksgemak. De regenbestendige laadpoort zorgt ervoor dat je veilig kunt opladen, zelfs bij natte omstandigheden.

Slimme en veilige extra's

De werkruimte van de nieuwe EFL-serie is ruimer, met een vereenvoudigd bedieningspaneel en een comfortabel pedaal. Deze serie is uitgerust met een nieuw LCD-display dat duidelijk de snelheid, werkuren, batterijstatus, kilometerstand en parkeerstatus weergeeft. Daarnaast zijn er diverse functionele configuraties, zoals het OPS-systeem, Telematics en een kaartsysteem. Deze functies zorgen niet alleen voor veiligheid, maar maken ook het beheer eenvoudiger en efficiënter.

Bewezen kwaliteit

De EFL-serie is gebouwd met kwalitatieve onderdelen en de robuuste constructie garanderen een lange levensduur. Investeer in een heftruck die altijd voor je klaarstaat!

Totaallift.nl | Bentelosestraat 58 B, 7497 MR Bentelo | info@totaallift.nl | 085 - 006 04 54

2.500 / 3.000 / 3.500 kg elektrische heftruck

EFL253/253S/253P

	Nr.	Onderdeel	Plek	Eenheid	Aantal	Aantal	Aantal
Onderscheidende markering	1.1	Model			EFL253	EFL253S	EFL253P
	1.2	Aandrijving			Elektrisch	Elektrisch	Elektrisch
	1.3	Type besturing			Zittend	Zittend	Zittend
	1.4	Hefvermogen	Q	kg	2.500	2.500	2.500
	1.5	Zwaartepunt afstand	C	mm	500	500	500
	1.6	Zwaartepunt, midden aandrijfas tot vork	X	mm	495	495	495
	1.8	Wielbasis	Y	mm	1.740	1.740	1.740
Service gewicht	2.1	Gewicht		kg	3.780	3.955	4.025
	2.2	Asbelasting, belast voor/achter		kg	5.720/560	5.795/660	5.865/660
	2.3	Asbelasting, onbelast voor/achter		kg	1.805/1.990	1.865/2.090	1.935/2.090
Banden / onderstel	3.1	Type wiel			Stevig rubber	Stevig rubber	Stevig rubber
	3.2	Bandenmaat, voor			7.00-12	7.00-12	7.00-12
	3.3	Bandenmaat, achter			18x7-8	18x7-8	18x7-8
	3.5	Wielen, aantal voor/achter (x=aandrijfwielen)		mm	2X-2	2X-2	2X-2
	3.6	Spoorbreedte, voor	b10	mm	975	975	975
	3.7	Spoorbreedte, achter	b11	mm	955	955	955
Afmetingen	4.1	Kantelen van mast/vorkenbord voorruit / achteruit	α/β	°	6/10	6/10	6/10
	4.2	Doorrijhoogte	H1	mm	2.090	2.090	2.090
	4.3	Vrije heffing	H2	mm	120	120	120
	4.4	Hefhoogte	H3	mm	3.000	3.000	3.000
	4.5	Hoogte, mast uitgeschoven	H4	mm	4.025	4.028	4.025
	4.7	Hoogte van beschermdak [cabine]	H6	mm	2.165	2.165	2.165
	4.8	Zithoogte/staande hoogte	H7	mm	1.095	1.095	1.095
	4.12	Hoogte trekhaakkoppeling	H10	mm	330	330	330
	4.19	Totale lengte	l1	mm	3.600	3.600	3.600
	4.20	Lengte tot voorkant vorkenbord	l2	mm	2.530	2.530	2.530
	4.21	Totale breedte	b1/b2	mm	1.145	1.145	1.154
	4.22	Afmetingen vorken	s/e/l	mm	40x122x1070	40x122x1070	40x122x1070
	4.23	A,B Vorkcategorie/ type A,B			2A	2A	2A
	4.24	Breedte vorkenbord	b3	mm	1.040	1.040	1.040
	4.31	Bodemvrijheid, belast, onder mast	m1	mm	125	125	125
	4.32	Bodemvrijheid, midden van de wielbasis	m2	mm	170	170	170
	4.34.1	Gangpadbreedte voor pallets 1000x1200 overdwars	Ast	mm	4.000	4.000	4.000
	4.34.2	Gangpadbreedte voor pallets 800x1.200 in de lengte	Wa	mm	4.200	4.200	4.200
	4.35	Draaicirkel	Wa	mm	2.305	2.305	2.305

Totaallift.nl | Bentelosestraat 58 B, 7497 MR Bentelo | info@totaallift.nl | 085 - 006 04 54

	Nr.	Onderdeel	Plek	Eenheid	Aantal	Aantal	Aantal
Prestatiegegevens	**1.1**	**Model**			**EFL253**	**EFL253S**	**EFL253P**
	5.1	Rijsnelheid, belast/onbelast		km/h	11/12	16/17	19/20
	5.2	Rijsnelheid, belast/onbelast		m/s	0,29/0,36	0,4/0,5	0,48/0,54
	5.3	Zaksnelheid, belast/onbelast		m/s	0,43/0,44	0,43/0,44	0,43/0,44
	5.5	Trekkracht, belast/onbelast		N	-	-	-
	5.6	Maximum trekkracht, belast/onbelast		N	-	-	-
	5.8	Max. hellingvermogen, belast/onbelast		%	15/15	20/25	22/28
	5.10	Rem			Hydraulisch	Hydraulisch	Hydraulisch
	5.11	Handrem			Mechanisch	Mechanisch	Mechanisch
Elektrische Motor	6.1	Vermogen aandrijfmotor S2 60 min		kW	10	17	17
	6.2	Vermogen heffingsmotor S3 15%		kW	16	26	26
	6.4	Batterijvoltage/nominale capaciteit		V/Ah	80V205AH	80V230AH	80V280AH
	6.5	Gewicht batterij		kg	-	-	-
Extra Data	8.1	Type aandrijvingsbesturing			AC	AC	AC
	10.5	Stuurontwerp			Hydraulisch	Hydraulisch	Hydraulisch
	10.7	Geluidsniveau bij het oor van de bestuurder			<74	<74	<74

Totaallift.nl | Bentelosestraat 58 B, 7497 MR Bentelo | info@totaallift.nl | 085 - 006 04 54

2.500 / 3.000 / 3.500 kg elektrische heftruck

EFL303/303S/303P

	Nr.	Onderdeel	Plek	Eenheid	Aantal	Aantal	Aantal
Onderscheidende markering	1.1	Model			EFL303	EFL303S	EFL303P
	1.2	Aandrijving			Elektrisch	Elektrisch	Elektrisch
	1.3	Type besturing			Zittend	Zittend	Zittend
	1.4	Hefvermogen	Q	kg	3.000	3.000	3.000
	1.5	Zwaartepunt afstand	C	mm	500	500	500
	1.6	Zwaartepunt, midden aandrijfas tot vork	X	mm	481	481	481
	1.8	Wielbasis	Y	mm	1.740	1.740	1.740
Service gewicht	2.1	Gewicht		kg	4.280	4.305	4.640
	2.2	Asbelasting, belast voor/achter		kg	6.595/685	6.575/730	6.665/975
	2.3	Asbelasting, onbelast voor/achter		kg	1.900/2.380	1.880/2.425	1.970/2.670
Banden / onderstel	3.1	Type wiel			Stevig rubber	Stevig rubber	Stevig rubber
	3.2	Bandenmaat, voor			28Xx9-15	28Xx9-15	28Xx9-15
	3.3	Bandenmaat, achter			18x7-8	200/50-10	200/50-10
	3.5	Wielen, aantal voor/achter (x=aandrijfwielen)		mm	2X-2	2X-2	2X-2
	3.6	Spoorbreedte, voor	b10	mm	1.010	1.010	1.010
	3.7	Spoorbreedte, achter	b11	mm	955	955	960
Afmetingen	4.1	Kantelen van mast/vorkenbord voorruit / achteruit	α/β	°	6/10	6/10	6/10
	4.2	Doorrijhoogte	H1	mm	2.070	2.070	2.070
	4.3	Vrije heffing	H2	mm	135	135	135
	4.4	Hefhoogte	H3	mm	3.000	3.000	3.000
	4.5	Hoogte, mast uitgeschoven	H4	mm	4.095	4.095	4.095
	4.7	Hoogte van beschermdak [cabine]	H6	mm	2.180	2.180	2.180
	4.8	Zithoogte/staande hoogte	H7	mm	1.110	1.110	1.110
	4.12	Hoogte trekhaakkoppeling	H10	mm	345	345	345
	4.19	Totale lengte	l1	mm	3.610	3.610	3.610
	4.20	Lengte tot voorkant vorkenbord	l2	mm	2.540	2.540	2.540
	4.21	Totale breedte	b1/b2	mm	1.210	1.210	1.210
	4.22	Afmetingen vorken	s/e/l	mm	45x122x1070	45x122x1070	45x122x1070
	4.23	A,B Vorkcategorie/ type A,B			3A	3A	3A
	4.24	Breedte vorkenbord	b3	mm	1.100	1.100	1.100
	4.31	Bodemvrijheid, belast, onder mast	m1	mm	130	130	130
	4.32	Bodemvrijheid, midden van de wielbasis	m2	mm	185	185	185
	4.34.1	Gangpadbreedte voor pallets 1000x1200 overdwars	Ast	mm	4.028	4.028	4.028
	4.34.2	Gangpadbreedte voor pallets 800x1.200 in de lengte	Wa	mm	4.228	4.228	4.228
	4.35	Draaicirkel	Wa	mm	2.347	2.347	2.347

Totaallift.nl | Bentelosestraat 58 B, 7497 MR Bentelo | info@totaallift.nl | 085 - 006 04 54

	Nr.	Onderdeel	Plek	Eenheid	Aantal	Aantal	Aantal
Prestatiegegevens	**1.1**	**Model**			**EFL303**	**EFL303S**	**EFL303P**
	5.1	Rijsnelheid, belast/onbelast		km/h	11/12	16/17	19/20
	5.2	Rijsnelheid, belast/onbelast		m/s	0,29/0,36	0,4/0,5	0,48/0,54
	5.3	Zaksnelheid, belast/onbelast		m/s	0,43/0,44	0,43/0,44	0,43/0,44
	5.5	Trekkracht, belast/onbelast		N	-	-	-
	5.6	Maximum trekkracht, belast/onbelast		N	-	-	-
	5.8	Max. hellingvermogen, belast/onbelast		%	15/15	20/25	22/28
	5.10	Rem			Hydraulisch	Hydraulisch	Hydraulisch
	5.11	Handrem			Mechanisch	Mechanisch	Mechanisch
Elektrische Motor	6.1	Vermogen aandrijfmotor S2 60 min		kW	10	17	17
	6.2	Vermogen heffingsmotor S3 15%		kW	16	26	26
	6.4	Batterijvoltage/nominale capaciteit		V/Ah	80V205AH	80V230AH	80V260AH
	6.5	Gewicht batterij		kg	-	-	-
Extra Data	8.1	Type aandrijvingsbesturing			AC	AC	AC
	10.5	Stuurontwerp			Hydraulisch	Hydraulisch	Hydraulisch
	10.7	Geluidsniveau bij het oor van de bestuurder		dB[A]	<74	<74	<74

Totaallift.nl | Bentelosestraat 58 B, 7497 MR Bentelo | info@totaallift.nl | 085 - 006 04 54

2.500 / 3.000 / 3.500 kg elektrische heftruck

EFL353/353S/353P

	Nr.	Onderdeel	Plek	Eenheid	Aantal	Aantal	Aantal
Onderscheidende markering	1.1	Model			EFL353	EFL353S	EFL353P
	1.2	Aandrijving			Elektrisch	Elektrisch	Elektrisch
	1.3	Type besturing			Zittend	Zittend	Zittend
	1.4	Hefvermogen	Q	kg	3.500	3.500	3.500
	1.5	Zwaartepunt afstand	C	mm	500	500	500
	1.6	Zwaartepunt, midden aandrijfas tot vork	X	mm	486	486	486
	1.8	Wielbasis	Y	mm	1.740	1.740	1.740
Service gewicht	2.1	Gewicht		kg	4.570	4.625	5.000
	2.2	Asbelasting, belast voor/achter		kg	7.415/655	7.355/770	7.450/1.050
	2.3	Asbelasting, onbelast voor/achter		kg	1.930/2.640	1.870/2.755	1.950/3.050
Banden / onderstel	3.1	Type wiel			Stevig rubber	Stevig rubber	Stevig rubber
	3.2	Bandenmaat, voor			28Xx9-15	28Xx9-15	28Xx9-15
	3.3	Bandenmaat, achter			18x7-8	200/50-10	200/50-10
	3.5	Wielen, aantal voor/achter (x=aandrijfwielen)		mm	2X-2	2X-2	2X-2
	3.6	Spoorbreedte, voor	b10	mm	1.010	1.010	1.010
	3.7	Spoorbreedte, achter	b11	mm	955	955	960
Afmetingen	4.1	Kantelen van mast/vorkenbord voorruit / achteruit	α/β	°	6/10	6/10	6/10
	4.2	Doorrijhoogte	H1	mm	2.070	2.070	2.070
	4.3	Vrije heffing	H2	mm	135	135	135
	4.4	Hefhoogte	H3	mm	3.000	3.000	3.000
	4.5	Hoogte, mast uitgeschoven	H4	mm	4.095	4.095	4.095
	4.7	Hoogte van beschermdak [cabine]	H6	mm	2.180	2.180	2.180
	4.8	Zithoogte/staande hoogte	H7	mm	1.110	1.110	1.110
	4.12	Hoogte trekhaakkoppeling	H10	mm	345	345	345
	4.19	Totale lengte	l1	mm	3.688	3.688	3688
	4.20	Lengte tot voorkant vorkenbord	l2	mm	2.618	2.618	2.618
	4.21	Totale breedte	b1/b2	mm	1.210	1.210	1.210
	4.22	Afmetingen vorken	s/e/l	mm	50x122x1.070	50x122x1.070	50x122x1.070
	4.23	A,B Vorkcategorie/ type A,B			3A	3A	3A
	4.24	Breedte vorkenbord	b3	mm	1.100	1.100	1.100
	4.31	Bodemvrijheid, belast, onder mast	m1	mm	130	130	130
	4.32	Bodemvrijheid, midden van de wielbasis	m2	mm	185	185	145
	4.34.1	Gangpadbreedte voor pallets 1000x1200 overdwars	Ast	mm	4.091	4.091	4.091
	4.34.2	Gangpadbreedte voor pallets 800x1.200 in de lengte	Ast	mm	4.291	4.291	4.291
	4.35	Draaicirkel	Wa	mm	2.405	2.405	2.405

Totaallift.nl | Bentelosestraat 58 B, 7497 MR Bentelo | info@totaallift.nl | 085 - 006 04 54

	Nr.	Onderdeel	Plek	Eenheid	Aantal	Aantal	Aantal
Prestatiegegevens	**1.1**	**Model**			**EFL353**	**EFL353S**	**EFL353P**
	5.1	Rijsnelheid, belast/onbelast		km/h	11/12	16/17	19/20
	5.2	Rijsnelheid, belast/onbelast		m/s	0,28/0,36	0,4/0,5	0,42/0,55
	5.3	Zaksnelheid, belast/onbelast		m/s	0,43/0,44	0,43/0,44	0,43/0,44
	5.5	Trekkracht, belast/onbelast		N	-	-	-
	5.6	Maximum trekkracht, belast/onbelast		N	-	-	-
	5.8	Max. hellingvermogen, belast/onbelast		%	15/15	18/25	20/28
	5.10	Rem			Hydraulisch	Hydraulisch	Hydraulisch
	5.11	Handrem			Mechanisch	Mechanisch	Mechanisch
Elektrische Motor	6.1	Vermogen aandrijfmotor S2 60 min		kW	10	17	17
	6.2	Vermogen heffingsmotor S3 15%		kW	16	26	26
	6.4	Batterijvoltage/nominale capaciteit		V/Ah	80V280AH	80V280AH	80V280AH
	6.5	Gewicht batterij		kg	-	-	-
Extra Data	8.1	Type aandrijvingsbesturing			AC	AC	AC
	10.5	Stuurontwerp			Hydraulisch	Hydraulisch	Hydraulisch
	10.7	Geluidsniveau bij het oor van de bestuurder		dB[A]	<74	<74	<74

Totaallift.nl | Bentelosestraat 58 B, 7497 MR Bentelo | info@totaallift.nl | 085 - 006 04 54

Mast opties

EFL253

Mast types	Hefhoogte [h3]	Hoogte, Mast			Hoogte, vrije hefhoogte [h2]	
		Hoogte, mast verlaagd [h1]	Hoogte, mast uitgeschoven [h4]		Zonder rugleuning	Met rugleuning
			Zonder rugleuning	Met rugleuning		
	mm	mm	mm	mm	mm	mm
2-Standard mast	3.000	2.090	3.595	4.060	120	120
	3.300	2.240	3.895	4.360	120	120
	3.500	2.340	4.095	4.560	120	120
	3.600	2.390	4.195	4.660	120	120
	4.000	2.640	4.595	5.060	120	120
	4.500	2.890	5.095	5.560	120	120
2-vrije Mast	3.000	2.035	3.765	4.100	1.345	1.010
	3.300	2.185	4.065	4.400	1.495	1.160
	3.600	2.335	4.365	4.700	1.645	1.310
3-vrije Mast	4.300	2.035	5.020	5.355	1.470	1.010
	4.500	2.115	5.260	5.595	1.550	1.090
	4.800	2.220	5.560	5.895	1.655	1.195
	5.000	2.305	5.710	6.045	1.740	1.280
	5.500	2.555	6.210	6.545	1.990	1.530
	6.000	2.805	6.710	7.045	2.240	1.780

EFL303/353

Mast types	Hefhoogte [h3]	Hoogte, Mast			Hoogte, vrije hefhoogte [h2]	
		Hoogte, mast verlaagd [h1]	Hoogte, mast uitgeschoven [h4]		Zonder rugleuning	Met rugleuning
			Zonder rugleuning	Met rugleuning		
	mm	mm	mm	mm	mm	mm
2-Standard mast	2.700	1.915	3.365	3.830	135	135
	3.000	2.065	3.665	4.130	135	135
	3.300	2.215	3.965	4.430	135	135
	3.500	2.315	4.165	4.630	135	135
	3.600	2.365	4.265	4.730	135	135
	4.000	2.615	4.665	5.130	135	135
	4.500	2.865	5.165	5.630	135	135
2-vrije Mast	3.000	2.045	3.740	4.175	1.385	950
	3.300	2.195	4.040	4.475	1.535	1.100
	3.600	2.345	4.340	4.775	1.685	1.250
3-vrije Mast	4.300	2.045	4.980	5.430	1.400	950
	4.500	2.125	5.220	5.670	1.480	1.030
	4.800	2.230	5.520	5.970	1.550	1.100
	5.000	2.315	5.670	6.120	1.670	1.220
	5.500	2.565	6.170	6.620	1.920	1.470
	6.000	2.815	6.670	7.120	2.170	1.720

Totaallift.nl | Bentelosestraat 58 B, 7497 MR Bentelo | info@totaallift.nl | 085 - 006 04 54

Technische tekening

Zijaanzicht

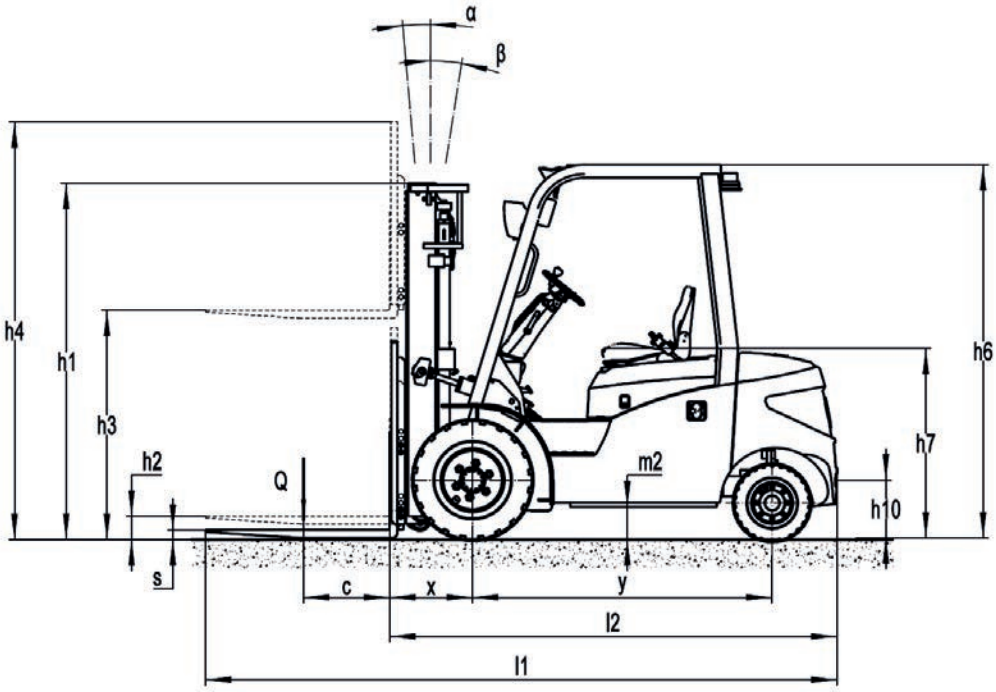

Bovenaanzicht

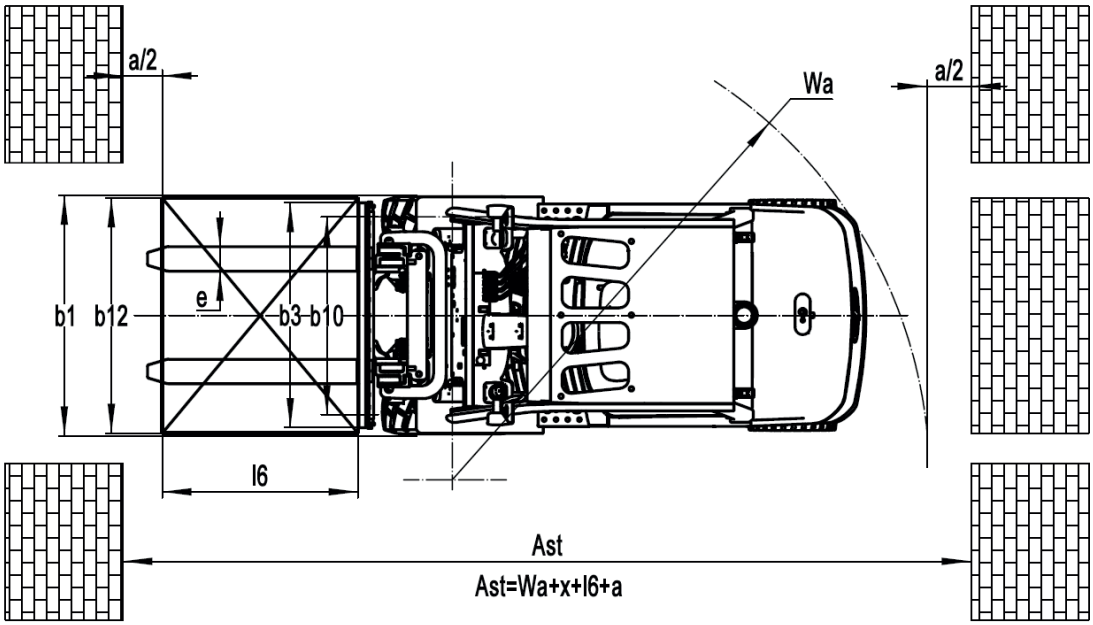

Totaallift.nl | Bentelosestraat 58 B, 7497 MR Bentelo | info@totaallift.nl | 085 - 006 04 54

Technische grafiek

Genomineerde capaciteiten en belastingcentra grafiek EFL253(S)

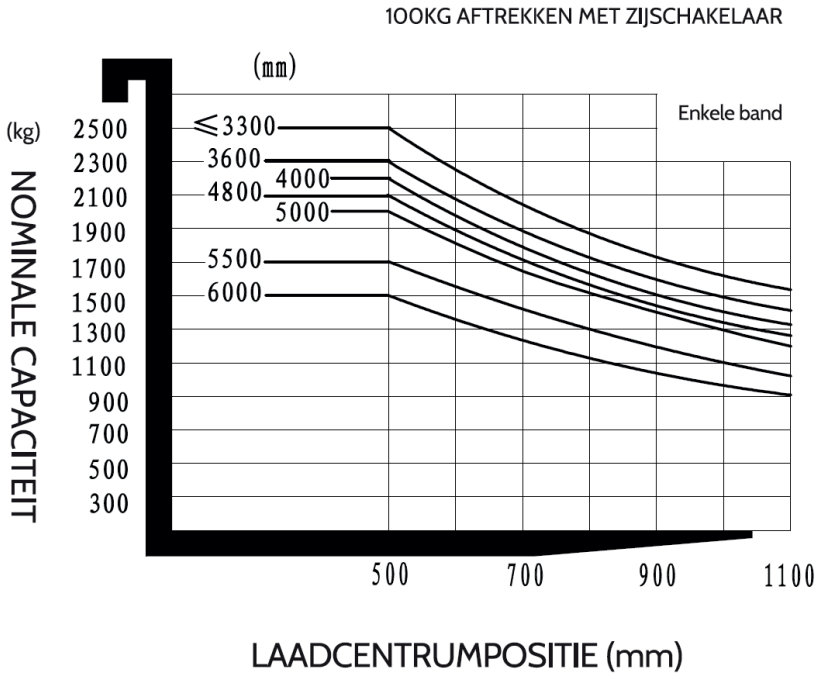

Genomineerde capaciteiten en belastingcentra grafiek EFL253P

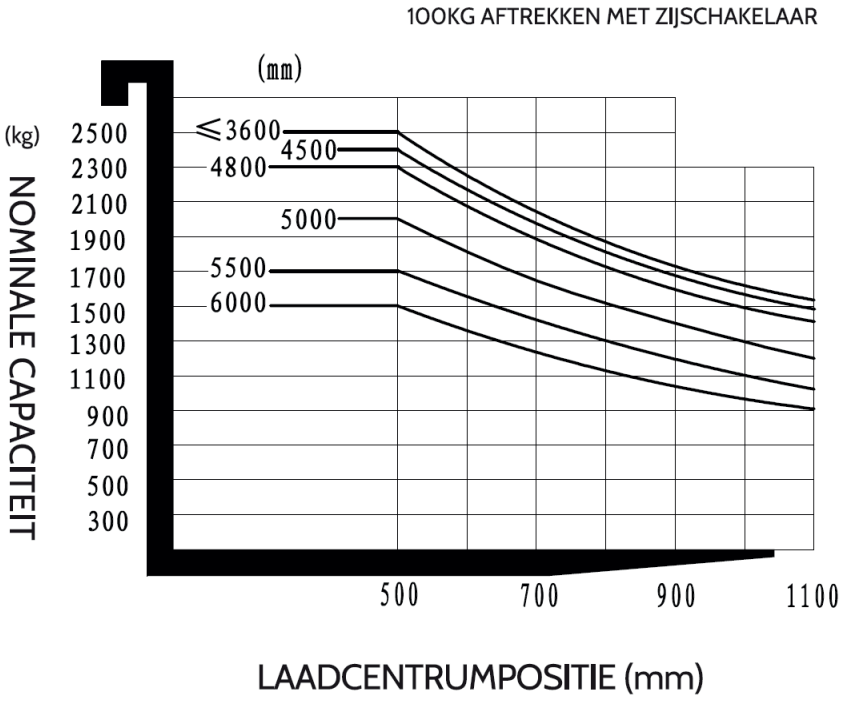

Technische grafiek

Genomineerde capaciteiten en belastingcentra grafiek EFL303 (S,P)

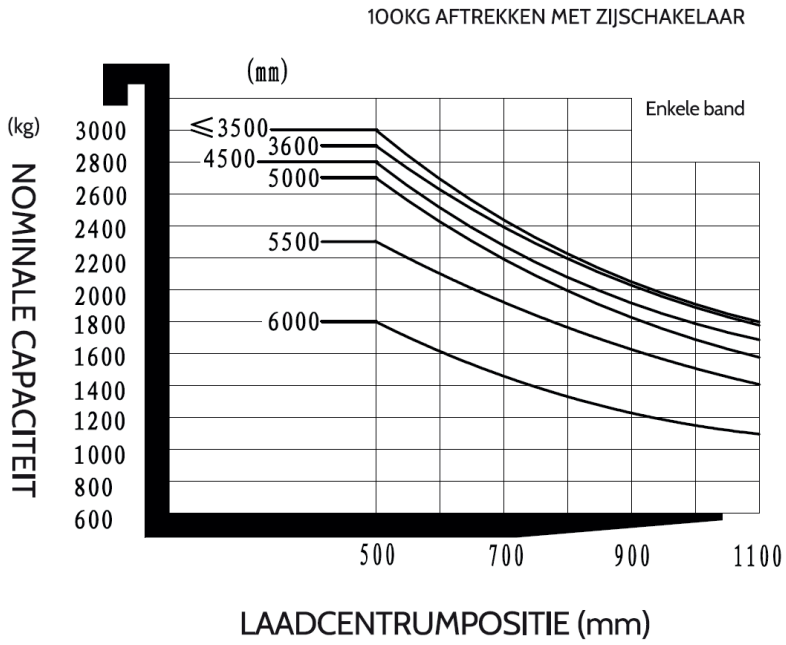

Genomineerde capaciteiten en belastingcentra grafiek EFL353 (S,P)

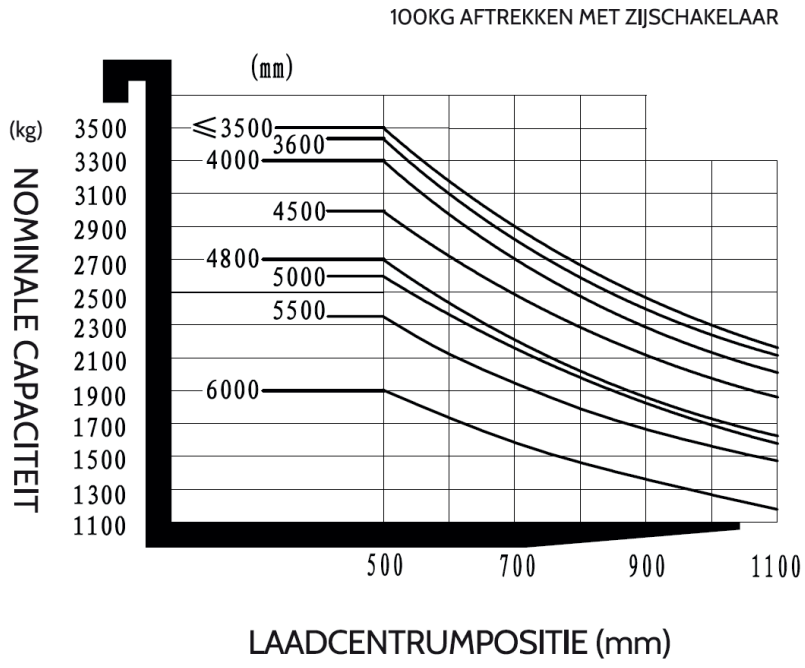

















Totaallift.nl | Bentelosestraat 58 B, 7497 MR Bentelo | info@totaallift.nl | 085 - 006 04 54