Totaallift

SPIDER 39T

SPINHOOGWERKER



PLATFORM BASKET

SAMENWERKEN OP HOOG NIVEAU

Spinhoogwerker Platform Basket

Specificaties Spider 39T

Technische specificaties			STD	ED
Maximale werkhoogte		m	38,64	
Platformhoogte		m	36,54	
Maximale reikwijdte		m	16,68	
Rotatie		°	360	
Afmetingen werkbak		m	2,34 x 0,87	
Werkbak rotatie		°	90 + 90	
Maximale werkbak bak capaciteit		Kg	330	
Lengte ingeklapt		m	8,91	
Minimum breedte ingeklapt		m	1,41	
Minimum hoogte ingeklapt		m	1,99	
Voetafdruk steunpoten	Breed Smal	m	5,23 x 5,59 3,96 x 7,80	
Maximale hellingsgraad		°/%	15 ° (27%)	
Maximale zijdelingse hellingsgraad		°/%	17 ° (31%)	
Maximale rijsnelheid		Km/u	1,5	1,5

Gewicht		STD	ED
Gewicht in werkende toestand*	Kg	11.900*	11.970*
Gronddruk ingeklapte machine	KN/m2	5,60	5,63
Gronddruk op steunpoten	KN/m2	3,99	4,02
Maximale puntbelasting	KN	93,6	94,2

Aandrijving			STD	ED
Diesel motor D1803 Kubota		PK/tpm	37/2700	37/2700
Elektrische motor 380 Vac		kW	11	-
Elektrische motor 48 Vdc		kW	-	5
Batterij-capaciteit	48 VdC Lithi-um- ion	Ah	-	200
Batterijlader	Loodzuur Lithium-ION	Ah	-	- 100/50

* Kan verschillen op basis van de configuratie

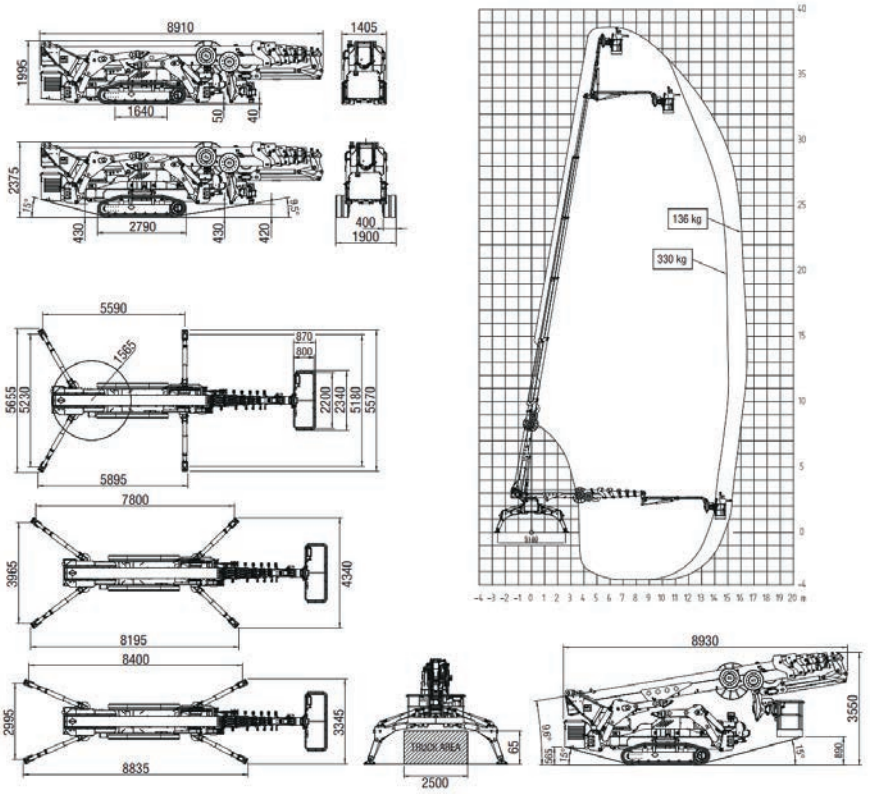

Stabiliteit op grote hoogte

- Automatische stabilisatie en automatisch naar transportpositie
- Bi energetische Diesel + Lithium Ion batterijen beschikbaar op aanvraag
- Radiografische besturing, met een knop snel/traag voor het rijden
- Gemakkelijk in onderhoud
- Eenvoudige en intuïtieve apparatuur aan boord
- Diagnose scherm aan boord van platform
- Gereduceerde afmetingen
- Dubbele telescopische knikarm voor een hogere snelheid tijdens het werken op hoogte







Totaallift.nl | Bentelosestraat 58 B, 7497 MR Bentelo | info@totaallift.nl | 085 - 006 04 54











Totaallift.nl | Bentelosestraat 58 B, 7497 MR Bentelo | info@totaallift.nl | 085 - 006 04 54