Totaallift

SPIDER 30.14

SPINHOOGWERKER



PLATFORM BASKET

SAMENWERKEN OP HOOG NIVEAU

Spinhoogwerker Platform Basket

Spider 30.14

Spider 30.14 is het nieuwe rupshoogwerker model met knikarm van Platform Basket. Het is ontworpen voor hoge prestaties en maximale veelzijdigheid op hoogte, en dat alles in compacte afmetingen. De machine bereikt een maximale werkhoogte van 30,4 meter en een zijdelingse reikwijdte van 13,6 meter.

Dankzij zorgvuldige structurele optimalisatie blijft het gewicht onder de 4.500 kg, waardoor het ideaal is voor transport op aanhangwagens en voor gebruik in omgevingen waar gewicht een kritische factor is.

De werkbak kan maximaal 250 kg dragen
en is verkrijgbaar in meerdere configuraties, waaronder geïsoleerde en enkelbediende uitvoeringen, met een bakrotatie van ±80° en een rotatie van ±200°.

Het automatische stabliseringssysteem kan werken in drie verschillende configuraties. Smal, breed en extra breed, waarbij de laatste is ontworpen voor zelfladen. Dit alles zonder gebruiksbeperkingen.



Opties:
Als optie, en in lijn met andere Platform Basket modellen, kan de Spider 30.14 worden uitgerust met een verwisselbare lier waarmee materialen tot 250 kg veilig kunnen worden gehesen, waardoor de machine in enkele minuten kan worden omgevormd tot een hijstoestel.

Andere beschikbare opties zijn onder meer: anticollisie en antiklem systeem in de werkbak, anemometer, intercom, non-marking rupsbanden, biologisch afbreekbare olie, 230V elektromotor, externe diagnose op afstand, werkbakrotatie (standaard), acculader en een set stabilisatieplaten.

Beschikbaar:
De Spider 30.14 is verkrijgbaar in diesel, elektrische of hybride uitvoering, uitgerust met een Kubota D902 motor, een 48V elektromotor en een accucapaciteit tot 360 Ah.

Alle bewegingen. zowel op het onderstel als in de lucht. worden volledig op afstand bediend met proportionele en gelijktijdige besturing voor nauwkeurig en intuïtief werken.

Totaallift.nl | Bentelosestraat 58 B, 7497 MR Bentelo | info@totaallift.nl | 085 - 006 04 54

Stabiel, compact en volledig configureerbaar. Spider 30.14 is de ideale keuze voor bouwplaatsen, complex onderhoud, verhuurvloten en professionele gebruikers die werken in de bouw, energiesector en boomverzorging.



Voordelen:

- Krachtig en compact
- Geknikte rupshoogwerker met jib en dubbele pantograaf
- 30,4 m werkhoogte en 13,6 m zijdelingse reikwijdte
- Werkbakcapaciteit tot 250 kg
- Proportionele en gelijktijdige bewegingen via afstandsbediening
- Werkbakrotatie ±80° en rotatie ±200°
- Concurrerend gewicht onder 4,5 ton voor eenvoudig transport en grote flexibiliteit
- Automatische stabilisatie met drie configuraties. smal, breed en extra breed voor zelfladen
- Verkrijgbaar in diesel, elektrische of hybride uitvoering
- Optionele verwisselbare lier
- Anticollisie en antiklem systemen in de werkbak
- Groot aanbod aan opties. anemometer, intercom, non-markingtracks en biologisch afbreekbare olie

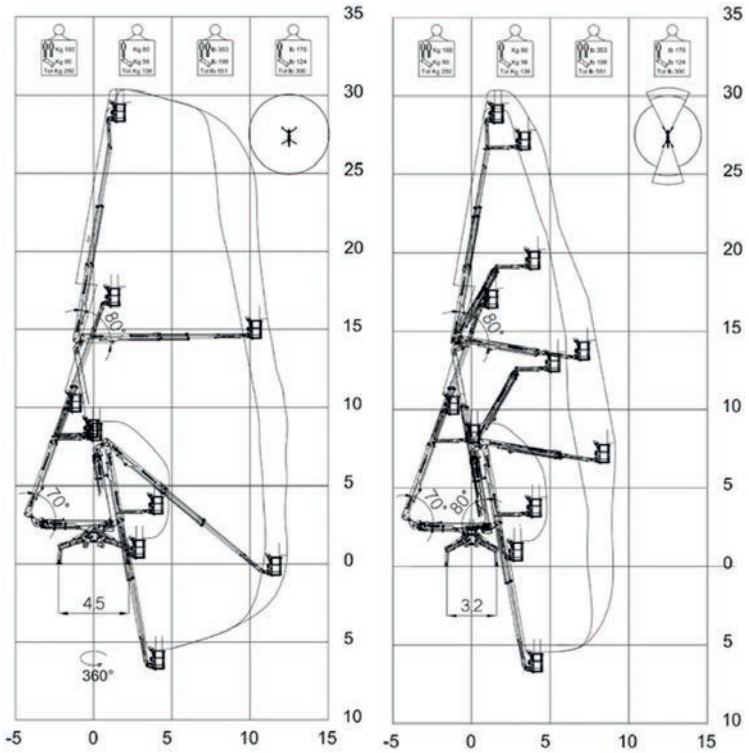

Breed Smal

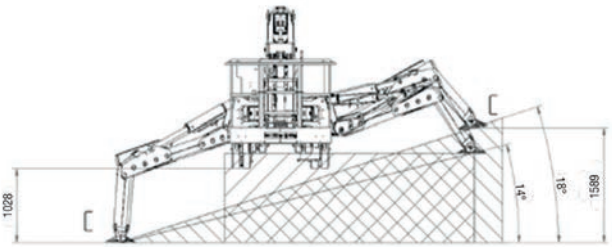

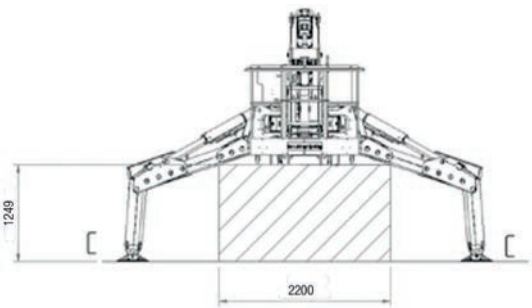

Totaallift.nl | Bentelosestraat 58 B, 7497 MR Bentelo | info@totaallift.nl | 085 - 006 04 54

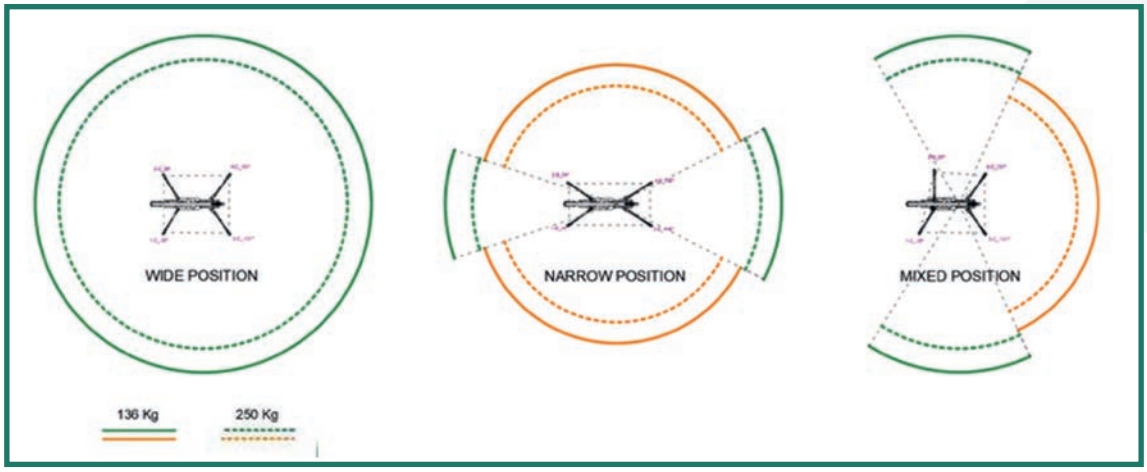

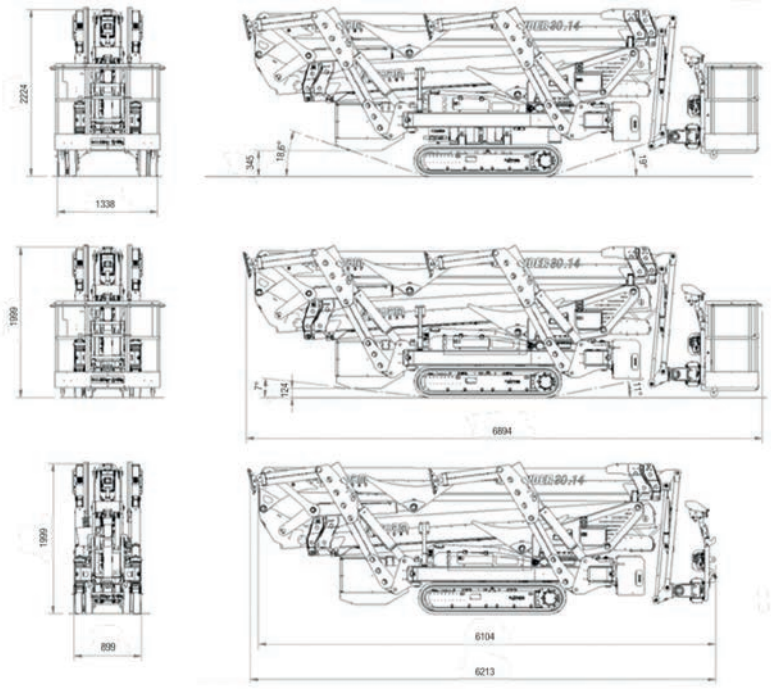

Technische specificaties		STD
Maximale werkhoogte	m	30,40
Maximale reikwijdte	m	13,60
Rotatie	°	+200 -200
Werkbak rotatie	°	+70 -70
Maximale werkbak capaciteit	Kg	250
Lengte ingeklapt (zonder werkbak)	m	6,10
Minimum breedte ingeklapt	m	0,89
Minimum hoogte ingeklapt	m	1,99
Voetafdruk steunpoten	m	4,5 x 5,0
Maximale hellingsgraad	°/%	18 ° (32.5%)
Maximale zijdelingse hellingsgraad	°/%	17 ° (31%)
Gewicht		**STD**
Gewicht in werkende toestand*	Kg	4.480*
Motor		**STD**
D902 Kubota diesel engine	HP/rpm	22/3200

* Kan verschillen op basis van de configuratie

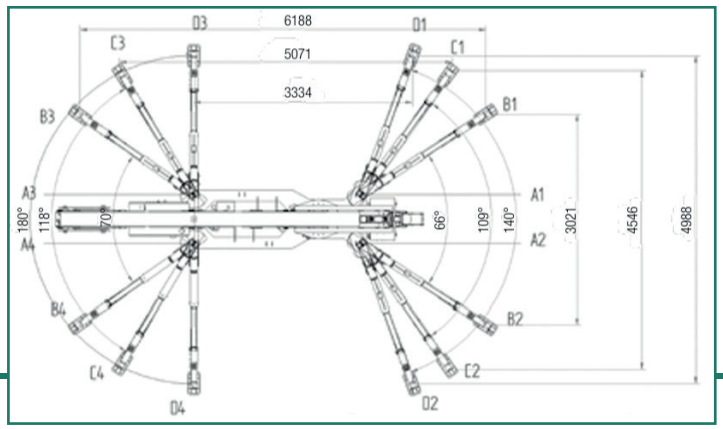



Totaallift.nl | Bentelosestraat 58 B, 7497 MR Bentelo | info@totaallift.nl | 085 - 006 04 54