BIBI 1090 PRiMO

CRAWLER SELF-LEVELLING SCISSOR LIFT

NEW



FULL ELECTRIC DRIVE

ALMACRAWLER

BIBI 1090 PRiMO

- Full electric with removable power pack
- Electric drive
- Anti-Entrapment System
- Automatic Tensioner System



- Completamente elettrico, pacco batterie rimovibile
- Trazione elettrica
- Sistema Anti-Intrappolamento
- Sistema di Tensionamento Automatico

FORKLIFT POCKETS
Tasche per le forche del muletto

Technical data	ELC	LTH	Dati tecnici
Basket capacity	300 kg (2 op.)		Portata in navicella
Basket size	1.80 x 1.30 m		Dimensione navicella
Max working height	10.0 m		Altezza max di lavoro
Max height basket floor	8.0 m		Altezza max calpestio
Moving height	6.5 m		Altezza di traslazione
Undercarriage	Bi-Levelling		Sottocarro
Basket levelling	Automatic		Livellamento navicella
Longitudinal levelling Front	+/- 15°		Livell. longitudinale anteriore
Longitudinal levelling Rear	+/- 20°		Livell. longitudinale posteriore
Lateral levelling	+/- 14°		Livell. laterale
Electric pump (option)	220V-2,2kW		Elettropompa (opzionale)
Speed	max 4.5 km/h		Velocità
Gradeability	25°		Pendenza superabile
Side slope	21°		Massima pendenza laterale
Length	2.35 m		Lunghezza
Width	1.46 ÷ 1.64 m		Larghezza
Min height with narrow tracks (folded railings)	2.42 (2,09) m		Altezza minima ringhiere ripiegate con cingoli stretti
Min height with wide tracks (folded railings)	2.09 (1,75) m		Altezza minima ringhiere ripiegate con cingoli larghi
Compliance	EN 280, ANSI, CSA, AS/NZS		Conforme
Power	N°2 electric motor Total Power 10.6 kW		Alimentazione
Battery Charger	85-270VAC 50/60Hz		Caricabatteria
Battery Power Pack	Lead Crystal 180Ah - 48V	Lithium 210Ah - 48V	Pacco Batteria
Total weight	3050 Kg	2880 Kg	Peso totale

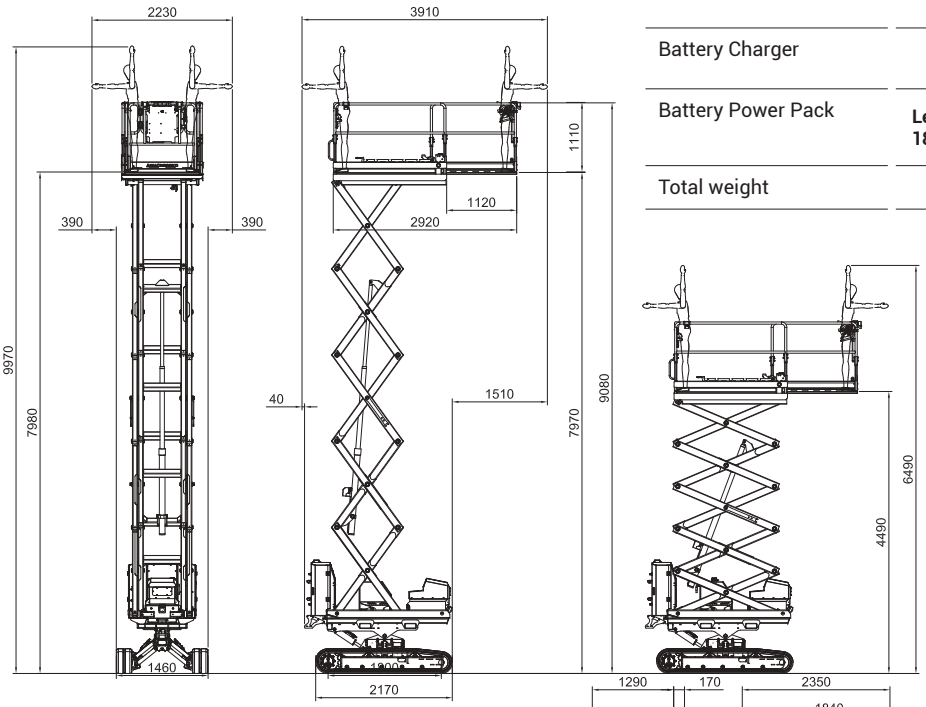

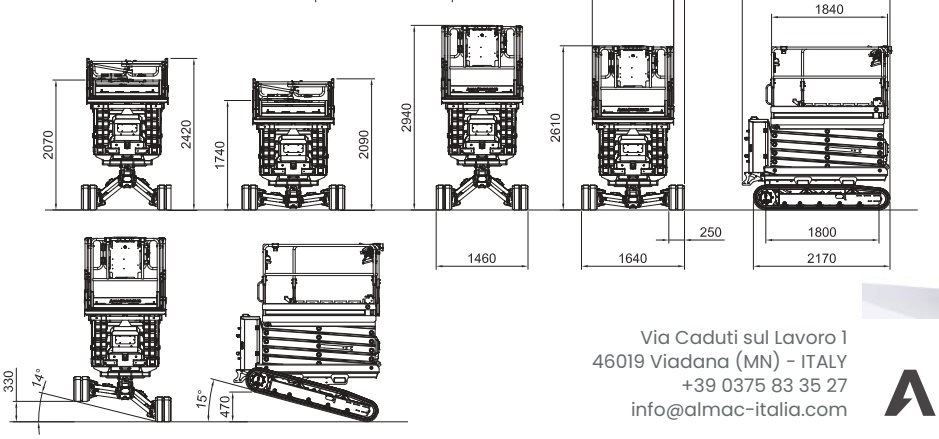



Radio console by AUTEC

Anti-Entrapment System





Easy Maintenance

Via Caduti sul Lavoro 1
46019 Viadana (MN) - ITALY
+39 0375 83 35 27
info@almac-italia.com

ALMACRAWLER

ALL DATA REPORTED IN THIS CATALOGUE ARE NOT BINDING. ALMAC SRL RESERVES THE RIGHT TO CHANGE SPECIFICATIONS WITHOUT PRIOR NOTICE.